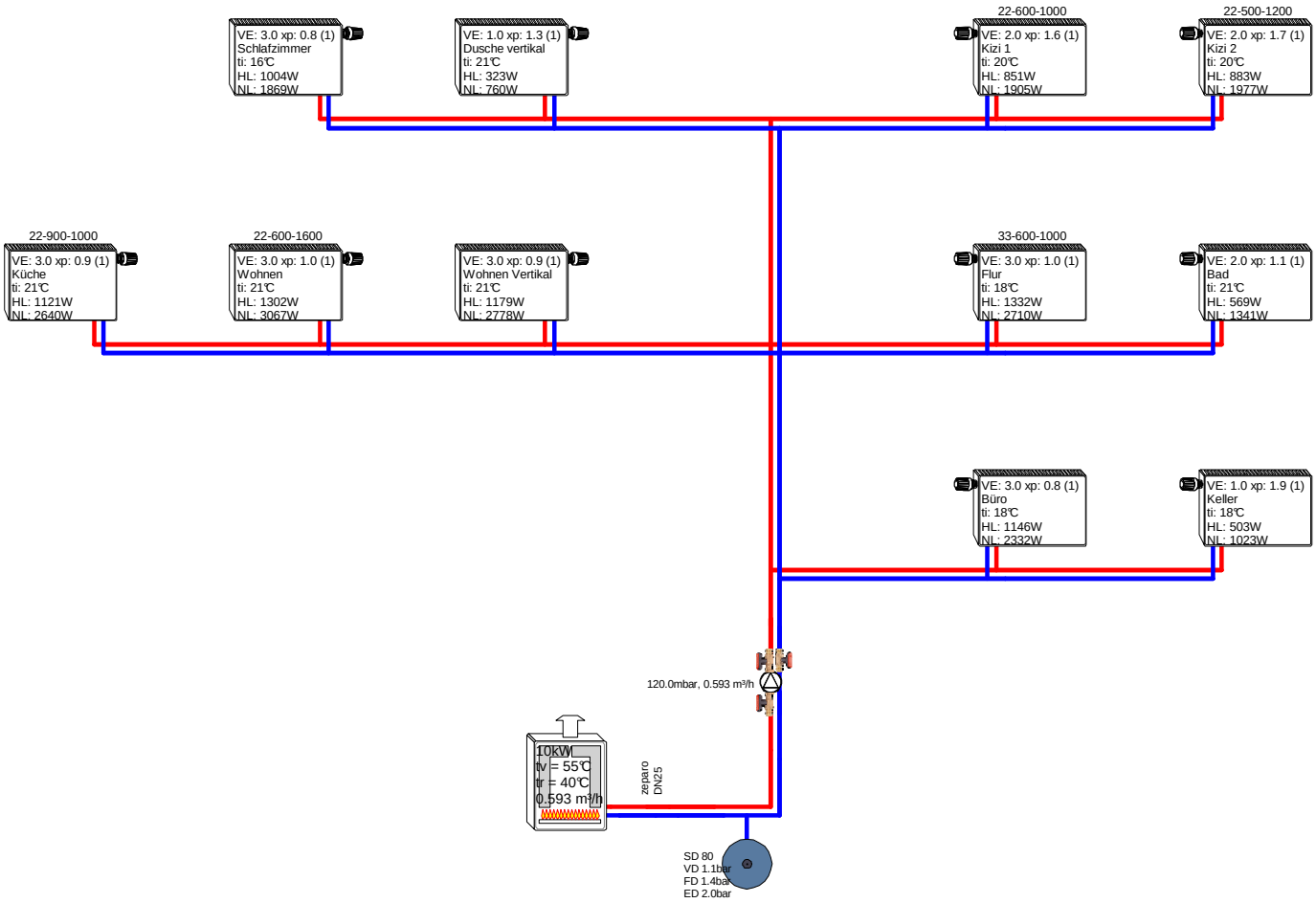

Projekt: EFH Berechnung hydraulischer Abgleich	Datum: 19.11.2022