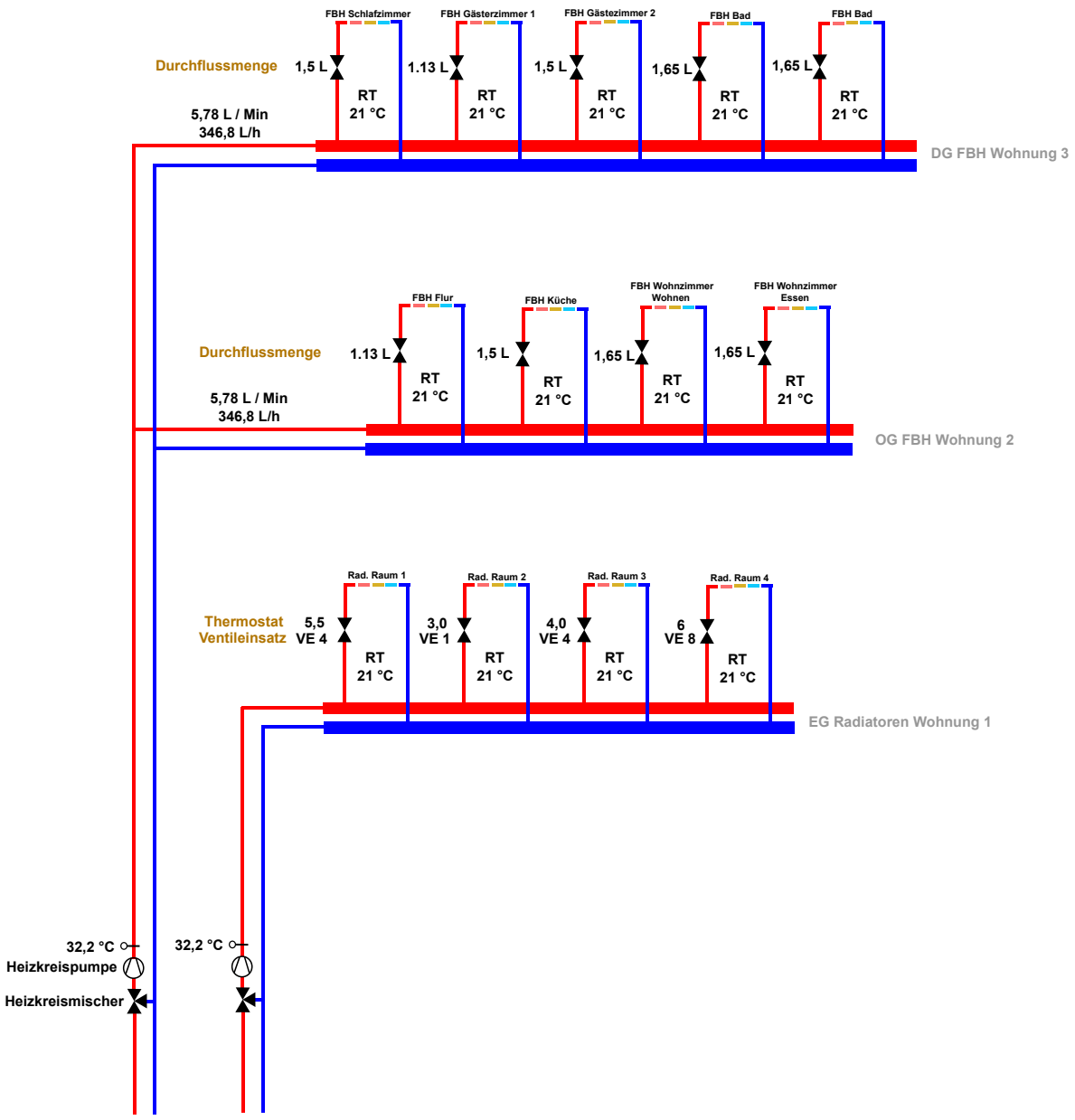
FBH Schlafzimmer
FBH Gästerzimmer 1
FBH Gästezimmer 2
FBH Bad
FBH Bad
Durchflussmenge
1,5 L
1.13 L
1,5 L
1,65 L
1,65 L
RT 21 °C
5,78 L / Min
346,8 L/h
DG FBH Wohnung 3
FBH Flur
FBH Küche
FBH Wohnzimmer Wohnen
FBH Wohnzimmer Essen
Durchflussmenge
1.13 L
1,5 L
1,65 L
1,65 L
RT 21 °C
5,78 L / Min
346,8 L/h
OG FBH Wohnung 2
Rad. Raum 1
Rad. Raum 2
Rad. Raum 3
Rad. Raum 4
Thermostat Ventileinsatz
5,5 VE 4
3,0 VE 1
4,0 VE 4
6 VE 8
RT 21 °C
EG Radiatoren Wohnung 1
32,2 °C
Heizkreispumpe
Heizkreismischer
32,2 °C