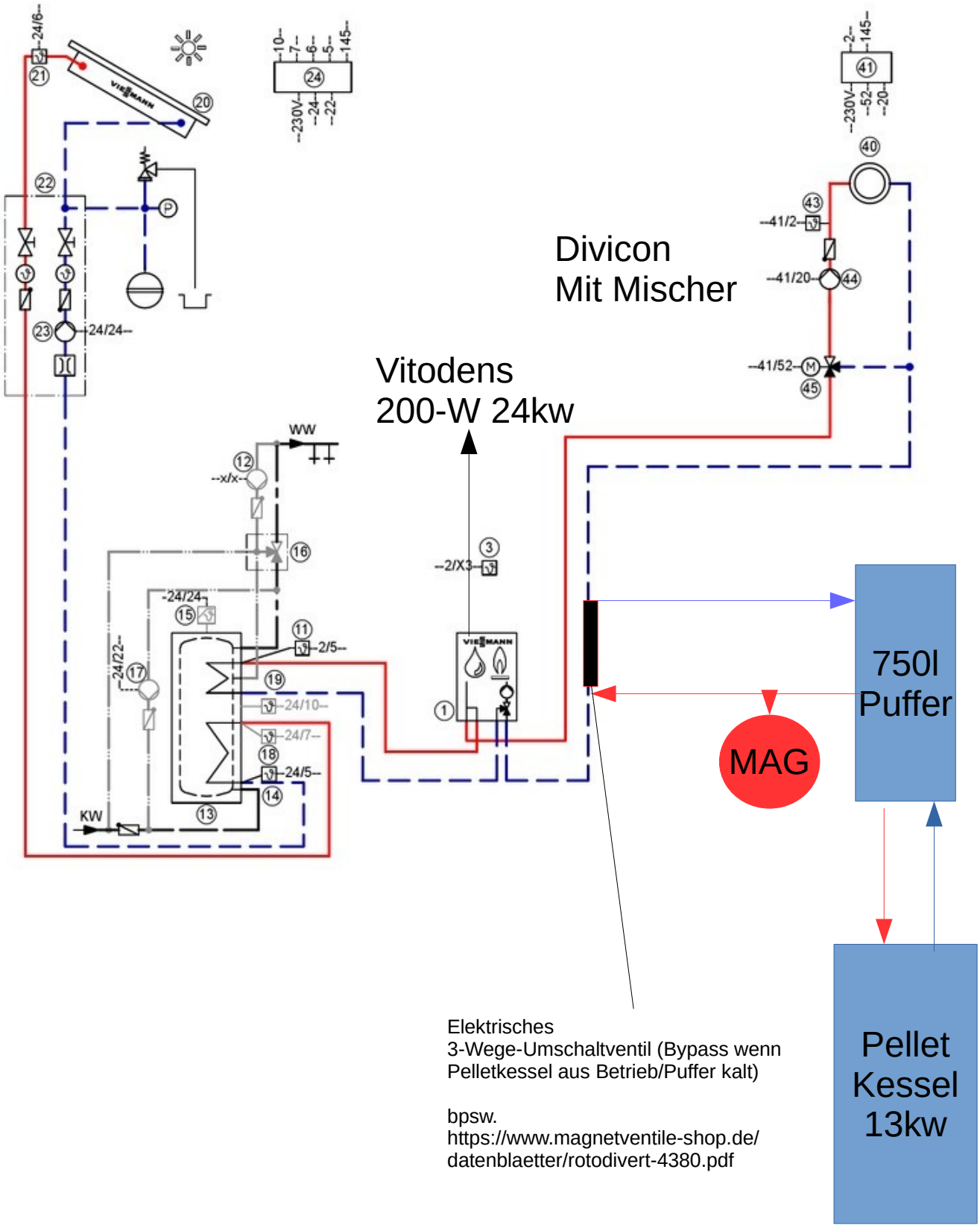
Divicon
Mit Mischer
Vitodens
200-W 24kw
750l
Puffer
MAG
Pellet
Kessel
13kw
WW
KW
Elektrisches
3-Wege-Umschaltventil (Bypass wenn
Pelletkessel aus Betrieb/Puffer kalt)
bpsw.
https://www.magnetventile-shop.de/
datenblaetter/rotodivert-4380.pdf