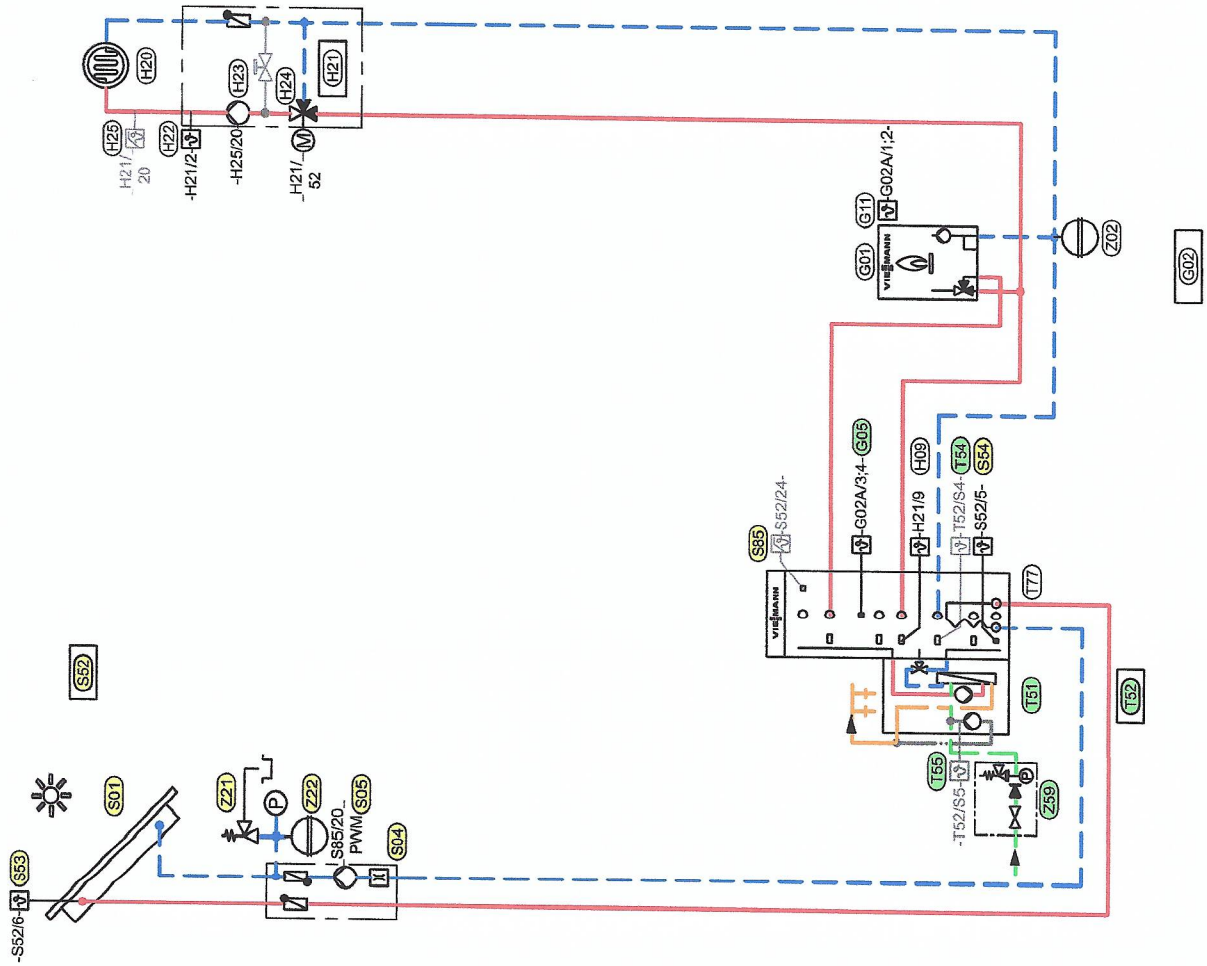Hydraulikplan: Vitodens 200/300, Heizwasser-Pufferspeicher mit Vitotrans 353, mit solarer Trinkwassererwärmung und Heizungsunterstützung, ein Heizkreis mit Mischer